TEHACO®

Nazwa wyrobu | Product type | Тип продукта

Zawór zwrotny kulowy typ ZKZ | Check ball valve type ZKZ | Обратный клапан тип ZKZ

ZKZ DN150

Przeznaczenie | Application | Применение

Zapobieganie cofnięciu przepływu mediów należących do Grupy 2 wg PED 97/23/WE. Wyrób posiada atest PZH.

Backflow prevention for media included in Group 2 acc. to PED 97/23/EC. The product has PZH.

Предотвращение мультимедийного вывода потока в группе 2 в соответствии с PED 97/23/EC. Продукт имеет PZH.

Cechy konstrukcyjne | Features | Характеристика

Jednokierunkowy przepływ medium, niewielka długość zabudowy, mały ciężar, nie wymaga konserwacji, opcjonalnie z pływającą kula

One-way flow, low weight and short face-to-face length, self cleaing ball, easy inside access, maintenance-free, optionally with floating ball

Однонаправленный поток среды, небольшая длина тела, низкий вес, не требует технического обслуживания, необязательно с плавающей мяч

Dane techniczne | Technical data | Технические данные

Wymiar nominalny wg PN-EN ISO 6708:1998
DN40-DN500
Owiert przyłączy kołnierzowych wg PN-EN 1092-2:1999
PN10, PN16
Długość zabudowy wg PN-EN 558+A1:2012
Szereg 48

Nominal diameter PN-EN ISO 6708:1998
DN40-DN500
Flange drilling acc. to PN-EN 1092-2:1999
PN10, P16
Face to face length acc. to EN 558+A1:2012
Series 48

Номинальный размер PN-EN ISO 6708:1998
DN40-DN500
Фланец бурения по PN-EN 1092-2:1999
PN10, PN16
Длина по EN 558+A1:2012
Серия 48

Warunki eksploatacji | Operating conditions | Условия эксплуатации

Ciśnienie robocze PS do 16 barów, temperatura pracy od -10°C do +80°C. Wartości szczegółowe na zapytanie.

Working pressure up to 16 bar, temperature range from -10°C to +80°C Detailed values available on request.

Давление до 16 бар,диапазон, температур от -10°C до +80°C, подробные значения по запросу.

Uszczelka | Seat | Уплотнение		
Materiał | Material | Материал	Tmin [°C]	Tmax [°C]
NBR	-30	100

Tabela 1. Temperatury minimalne i maksymalne dla uszczelnienia | Sealing minimum and maximum temperatures | Уплотнение минимальные и максимальные температуры

Główne wymiary urządzenia | Main dimensions of the device | Основные размеры

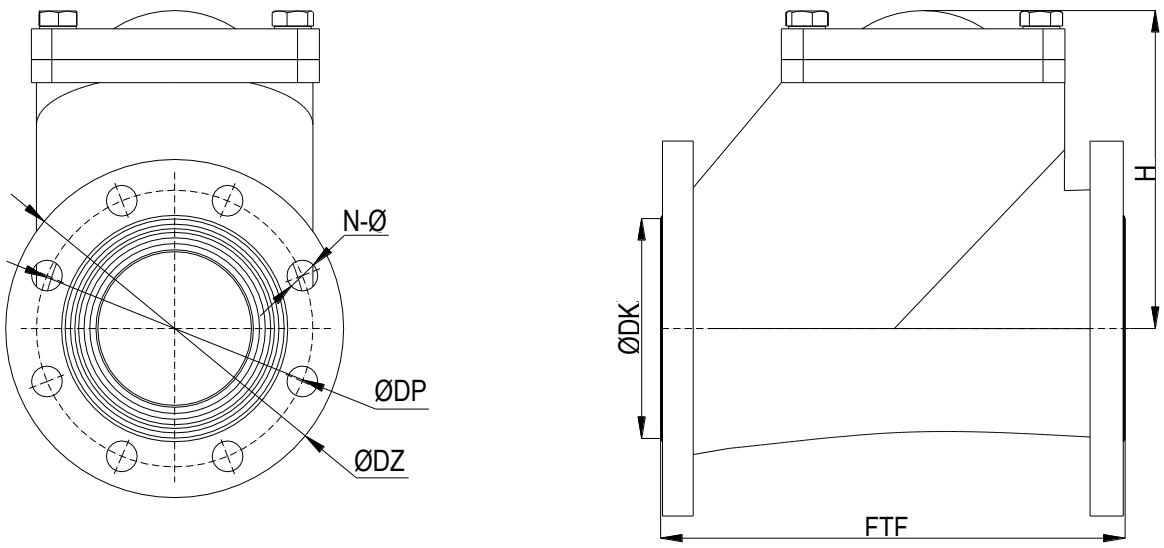

Rys. 1. Główne wymiary urządzenia | Main device dimensions | Основные размеры устройства

DN	FTF	H	ØDK	PN 10					PN 16					M
				ØDP	ØDZ	N	Ø	MR	ØDP	ØDZ	N	Ø	MR	
	[mm]	[mm]	[mm]	[mm]	[mm]	[-]	[mm]	[-]	[mm]	[mm]	[-]	[mm]	[-]	[kg]
40	180	90	84	110	150	4	18	M16	110	150	4	18	M16	8.2
50	200	115	99	135	175	4	18	M16	135	175	4	18	M16	9.4
65	240	135	118	145	185	4	18	M16	145	185	4	18	M16	12.5
80	260	160	132	160	200	8	18	M16	160	200	8	18	M16	15.0
100	300	190	156	180	220	8	18	M16	180	220	8	18	M16	20.0
125	350	222	184	210	250	8	18	M16	210	250	8	18	M16	30.0
150	400	255	211	240	285	8	22	M20	240	285	8	22	M20	38.0
200	500	335	266	295	340	8	22	M20	295	340	12	22	M20	70.0
250	600	420	319	350	400	12	22	M20	355	405	12	26	M24	125.0
300	700	495	370	400	455	12	22	M20	410	460	12	26	M24	180.0
350	800	580	429	460	505	16	22	M20	470	520	16	26	M24	290.0
400	900	730	480	515	565	16	26	M24	525	580	16	30	M27	420.0
500	1100	650	582	620	670	20	26	M24	650	715	20	33	M30	560.0

Tabela 2. Główne wymiary urządzenia | Main dimensions of device | Основные размеры устройства

Ze względu na ciągły rozwój producent zastrzega sobie prawo do modyfikacji i zmian konstrukcyjnych wyrobu. Niniejszy dokument jest w całości własnością firmy TEHACO®, unieważnia wcześniejsze edycje i obowiązuje do czasu publikacji kolejnej. Zakaz kopiowania oraz udostępniania we fragmentach lub w całości bez zgody TEHACO®.
Due to continuous development the manufacturer reserves the right to product design changes. This document is a wholly owned TEHACO®, invalidates previous editions and is valid until the publication of another. Copying and sharing in part or whole without TEHACO® permission is prohibited.
Из-за непрерывного развития изготовитель оставляет за собой право на изменения дизайна продукции. Этот документ является собственностью TEHACO®, недействительными предыдущие издания и действует до публикации другого. Копирование и обмен частично или полностью без разрешения запрещено TEHACO®.

80-299 Gdańsk
ul. Barniewicka 66a
www.tehaco.com.pl
tel. +48 58 554 59 29
fax: +48 58 552 72 28
e-mail: tehaco@tehaco.com.pl

Budowa urządzenia | Construction of device | Строительство устройства

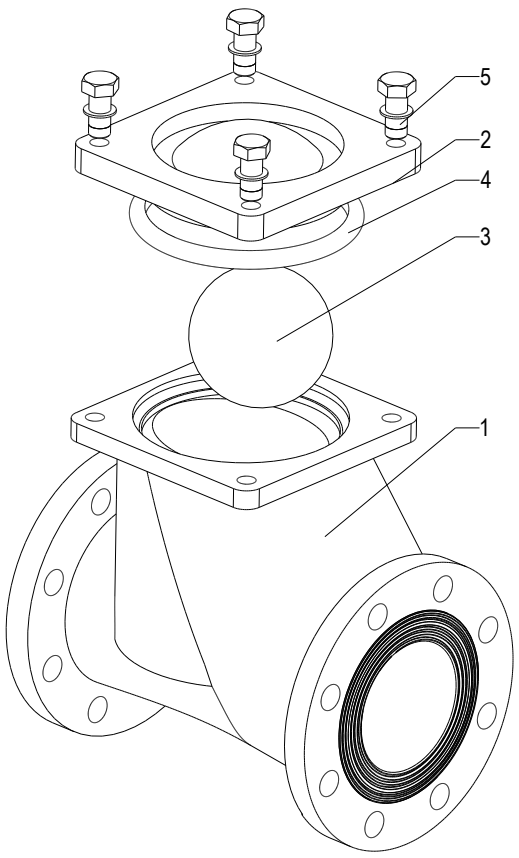

Rys. 2. Rysunek złożeniowy | Exploded view | В разобранном виде

No	Element | Element | Деталь	Materiał | Material | Материал
1	Korpus | Body | Корпус	EN-GJL-400
2	Pokrywa | Bonet | Крышка	EN-GJL-400
3	Kula | Ball | Шар	EN-AC-AlSi 12 Cu1 + NBR / EN-GJL-250 + NBR
4	Uszczelka | Seal | Уплотнение	NBR
5	Normalia | Standardized elements | Нормализованные детали	A2 / A4

Tabela 3. Wykaz części oznaczonych na rysunku złożeniowym | List of parts marked on exploded view | Список отмеченных частей взорвалась